РАЗДЕЛ 25

РЕЗЕРВУАРЫ ЖЕЛЕЗОБЕТОННЫЕ ДЛЯ СТОЧНЫХ ВОД

1 - 1

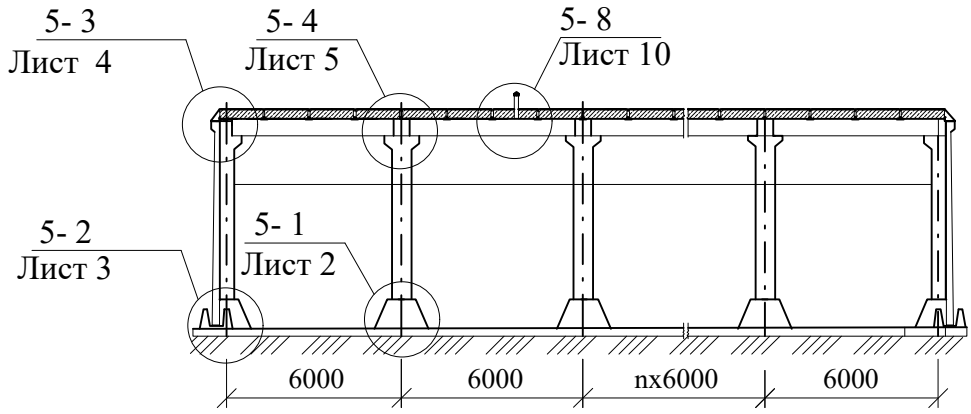

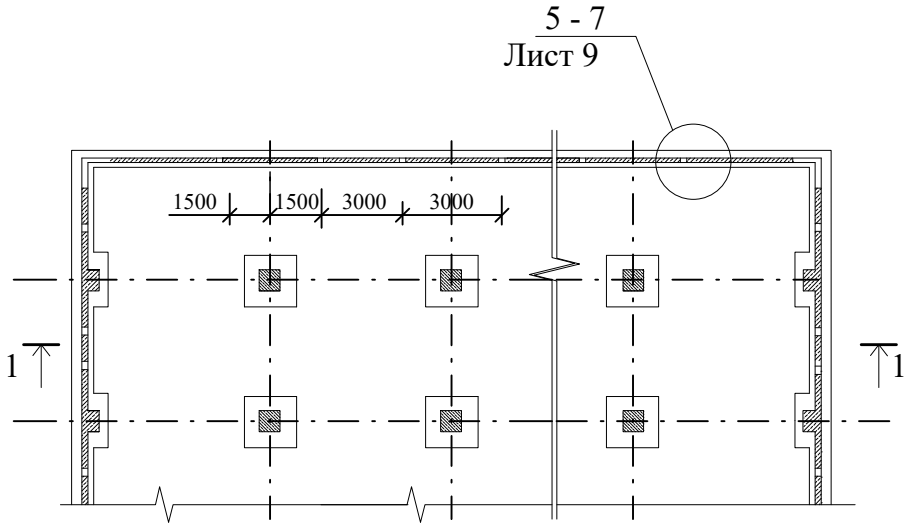

Раздел 25 План и разрез резервуара				ООО "Газпромнефть - БМ"		
Рук. отд.	Воронин А.М.			Резервуары железобетонные для сточных вод	Стадия	Лист	Листов
					МП	1	20
					АО ЦНИИПРОМЗДАНИЙ г. Москва 2024 г.		

Вариант 1

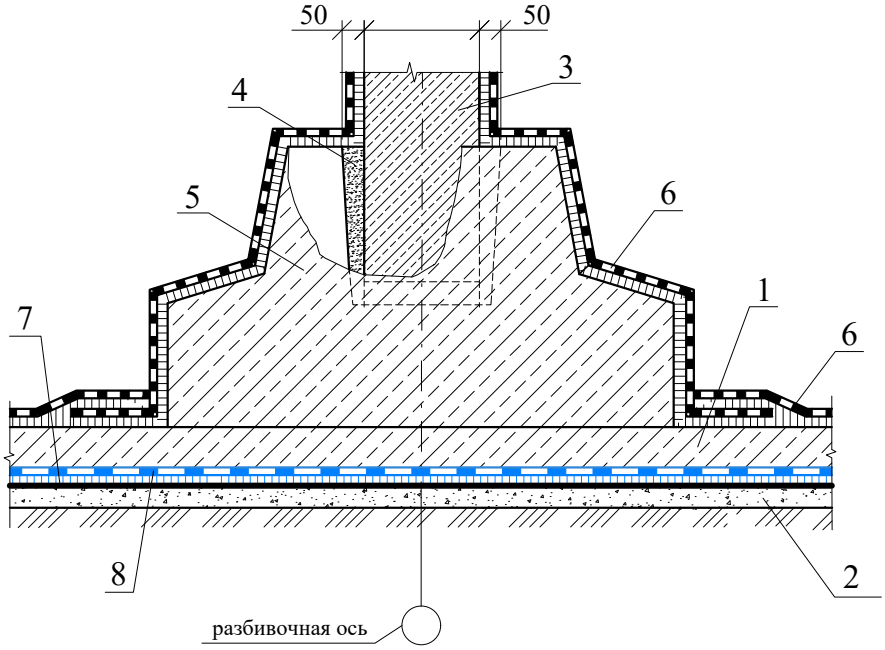

Вариант 2

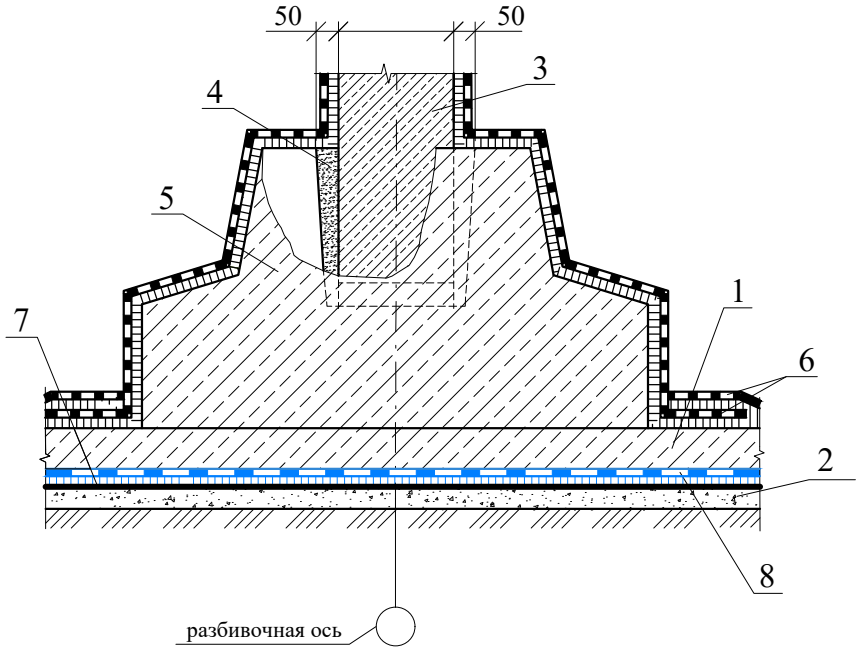

1 - фундаментная плита; 2 - бетонная подготовка; 3 - средняя колонна; 4 - подливка из цементно-песчаного раствора; 5 - подколонник; 6 - гидроизоляционный состав со стороны воды; 7 - **грунтовка "БРИТ"** (раздел 3.4); 8 - гидроизоляция из **рулонных гидроизоляционных битумно-полимерных материалов** (раздел **) или** мастичных **составов "БРИТ"** (пункты)

Вариант 1

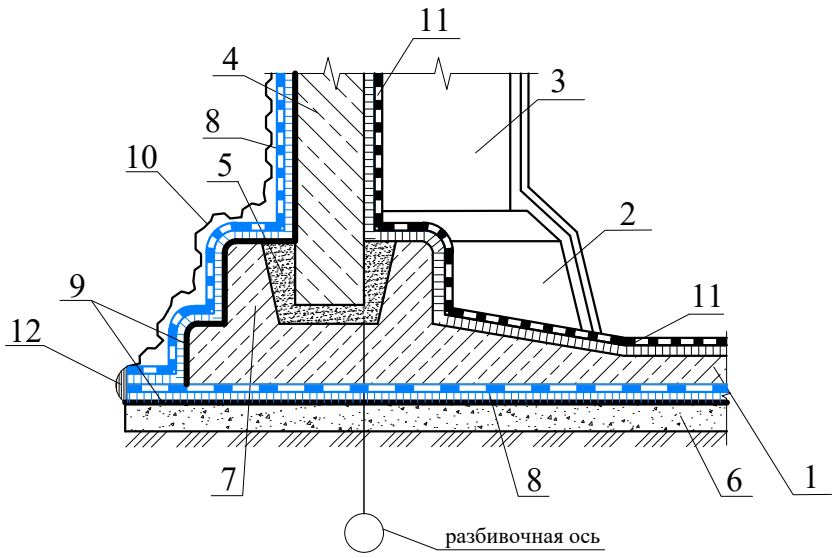

Вариант 2

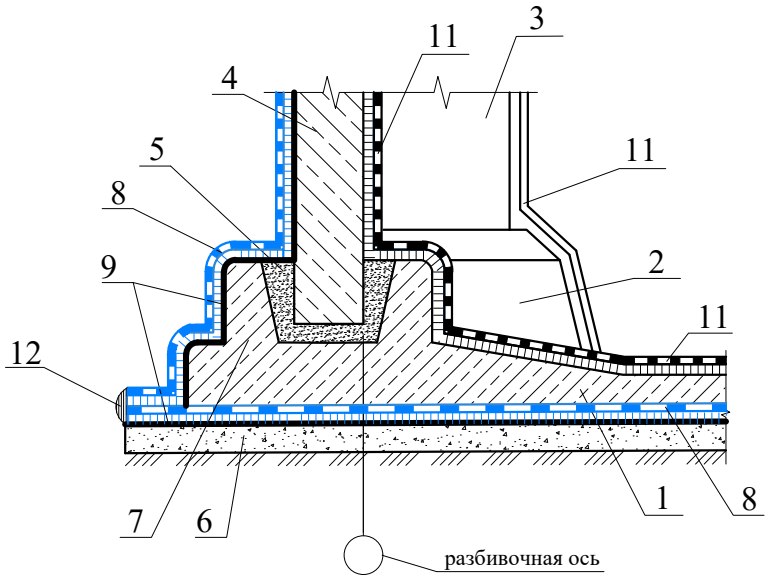

1 - фундаментная плита; 2 - фундамент крайней колонны; 3 - крайняя колонна; 4 - стеновая панель; 5 - подливка из цементно-песчаного раствора; 6 - бетонная подготовка; 7 - фундамент стаканного типа; 8 - гидроизоляция из **рулонных гидроизоляционных битумно-полимерных материалов** (раздел **) или** мастичных **составов "БРИТ"** (пункты); 9 - **грунтовка "БРИТ"** (раздел 3.4); 10 - защитный слой из полиэтилена высокой плотности; 11 - гидроизоляционный состав со стороны воды; 12 - герметизирующая мастика

Вариант 1

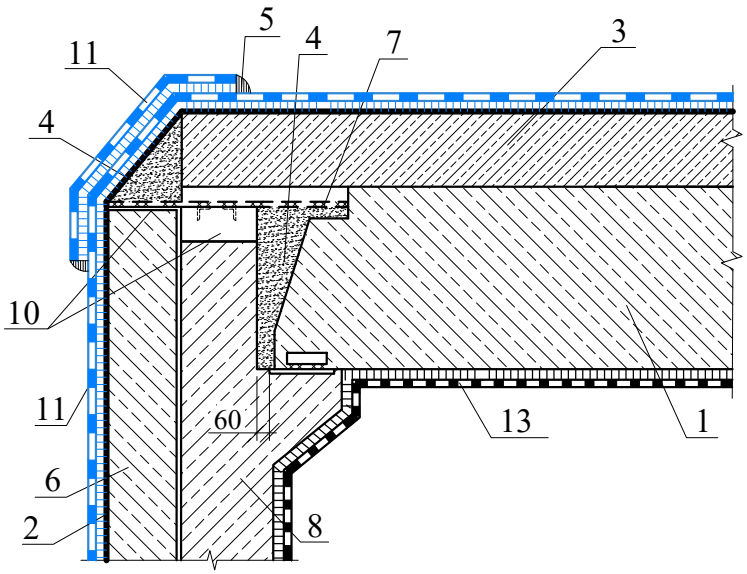

Вариант 2

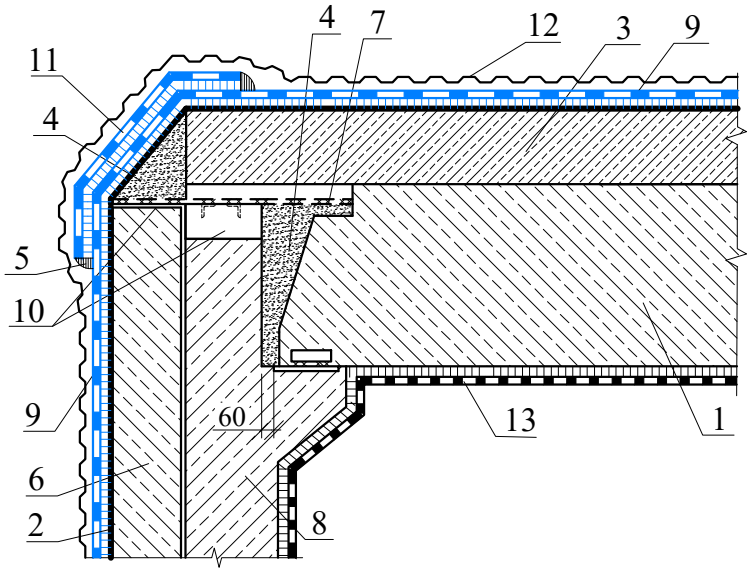

1 - ригель; 2 - **грунтовка "БРИТ"** (раздел 3.4); 3 - плита покрытия; 4 - подливка из бетона; 5 - герметизирующая мастика; 6 - стеновая панель; 7 - сварка; 8 - крайняя колонна; 9 - гидроизоляция из **рулонных гидроизоляционных битумно-полимерных материалов** (раздел **) или** мастичных **составов "БРИТ"** (пункты **);** 10 - закладная деталь; 11 - дополнительный гидроизоляционный слой из **рулонных гидроизоляционных битумно-полимерных материалов** (раздел **) или** мастичных **составов "БРИТ"** (пункты **);** 12 - защитный слой из полиэтилена высокой плотности; 13 - гидроизоляционный состав со стороны воды

Вариант 1

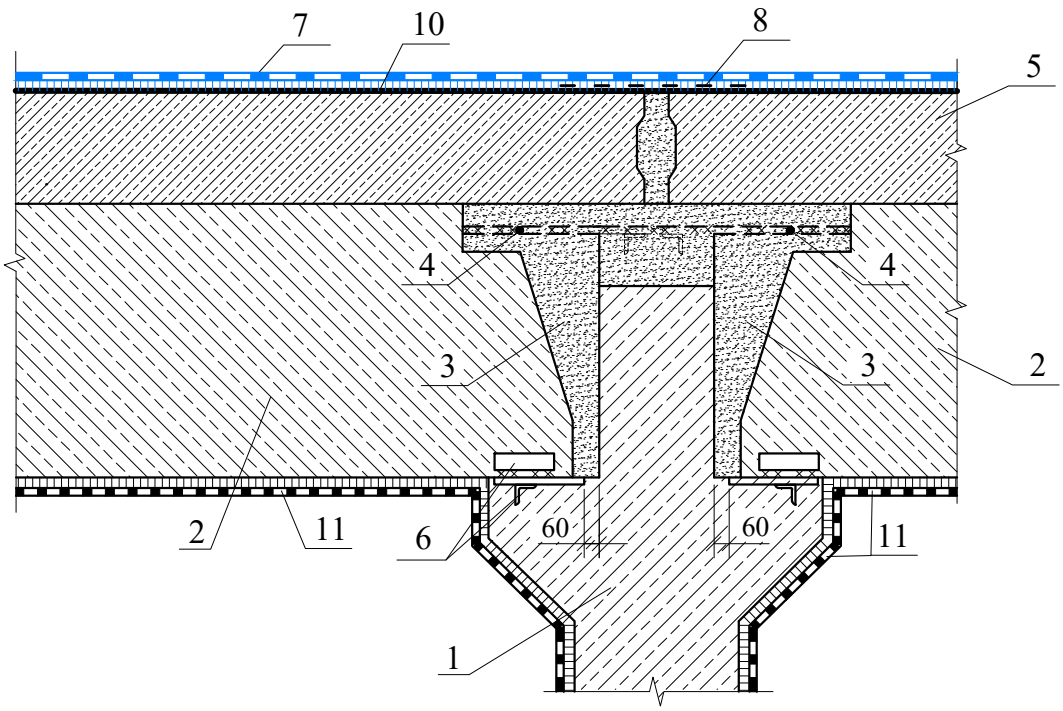

Вариант 2

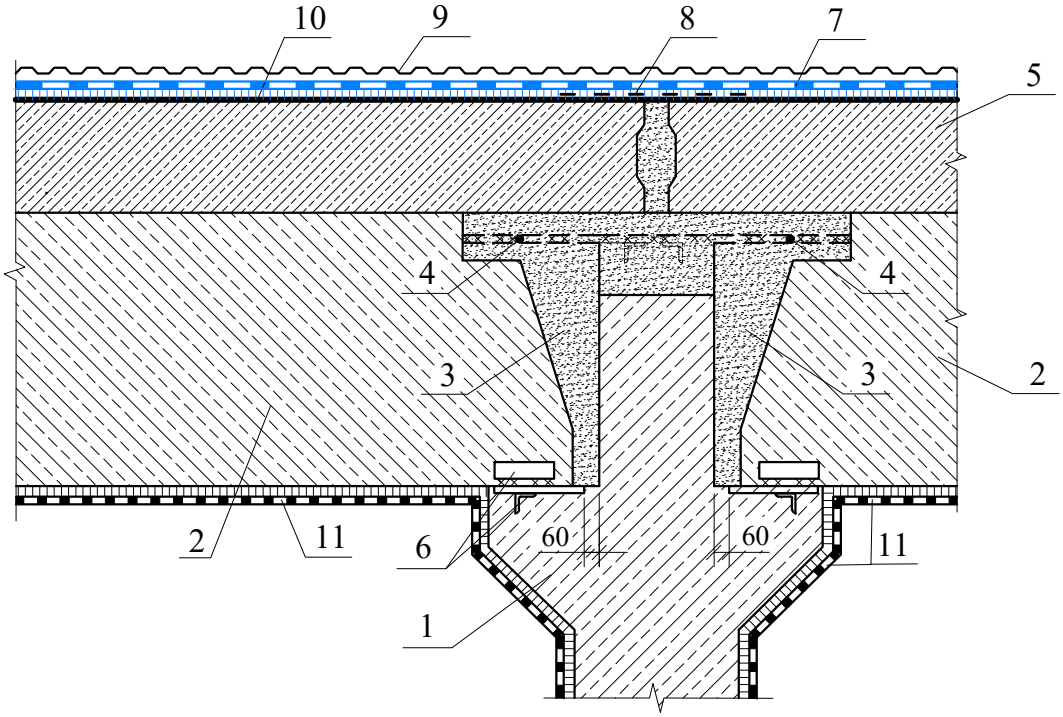

1 - промежуточная колонна; 2 - ригель; 3 - подливка из бетона; 4 - сварка; 5 - плита покрытия; 6 - закладные детали; 7 - гидроизоляция из **рулонных гидроизоляционных битумно-полимерных материалов** (раздел **) или** мастичных **составов "БРИТ"** (пункты **);** 8 - дополнительный гидроизоляционный слой из **рулонных гидроизоляционных битумно-полимерных материалов** (раздел **) или** мастичных **составов "БРИТ"** (пункты **);** 9 - защитный слой из полиэтилена высокой плотности; 10 - **грунтовка "БРИТ"** (раздел 3.4); 11 - гидроизоляционный состав со стороны воды

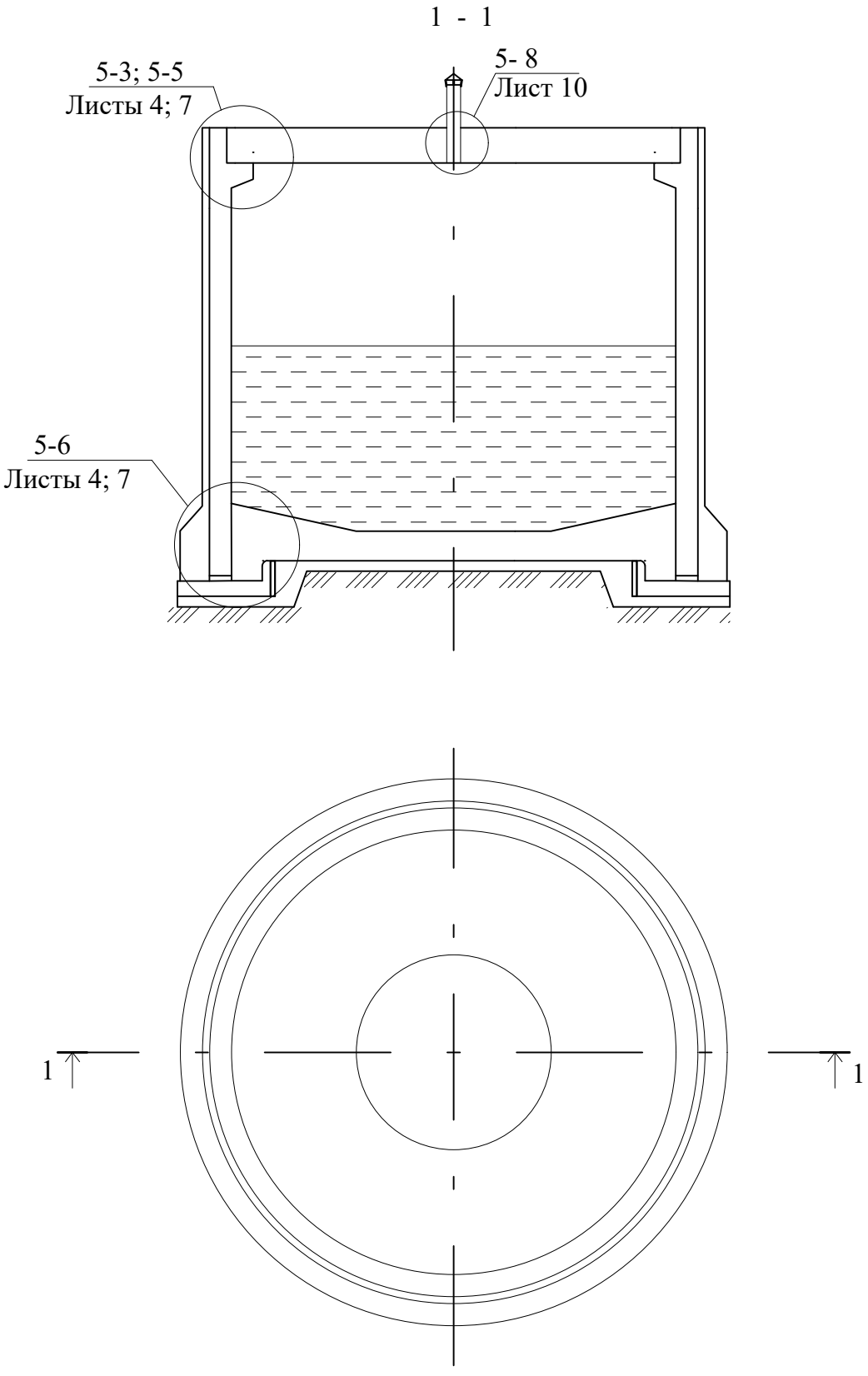

План и разрез цилиндрического бескаркасного резервуара чистой воды	ООО "Газпромнефть - БМ"	Лист 6

Вариант 1

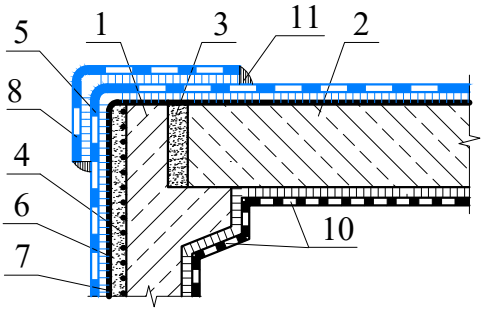

Вариант 2

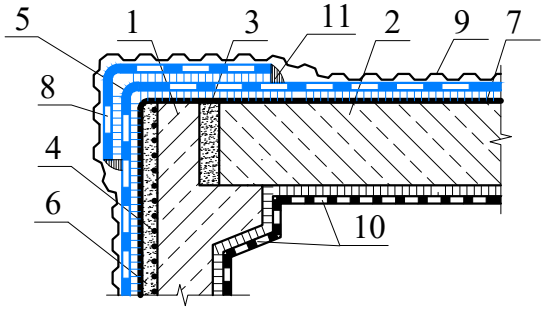

1 - стеновая панель; 2 - плита покрытия; 3 - подливка из раствора; 4 - напрягаемая кольцевая арматура; 5 - гидроизоляция из **рулонных гидроизоляционных битумно-полимерных материалов** (раздел **) или** мастичных **составов "БРИТ"** (пункты **);** 6 - конструктивный раствор; 7 - **грунтовка "БРИТ"** (раздел 3.4); 8 - дополнительный гидроизоляционный слой из **рулонных гидроизоляционных битумно-полимерных материалов** (раздел **) или** мастичных **составов "БРИТ"** (пункты **);** 9 - защитный слой из полиэтилена высокой плотности; 10 - гидроизоляционный состав со стороны воды; 11 - герметизирующая мастика

Вариант 1

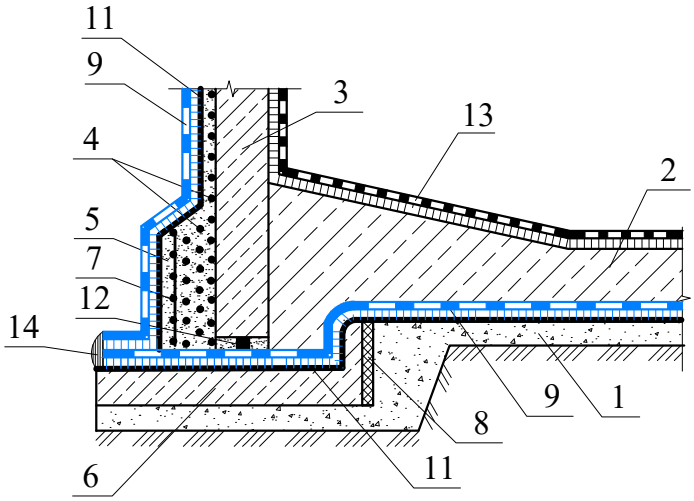

Вариант 2

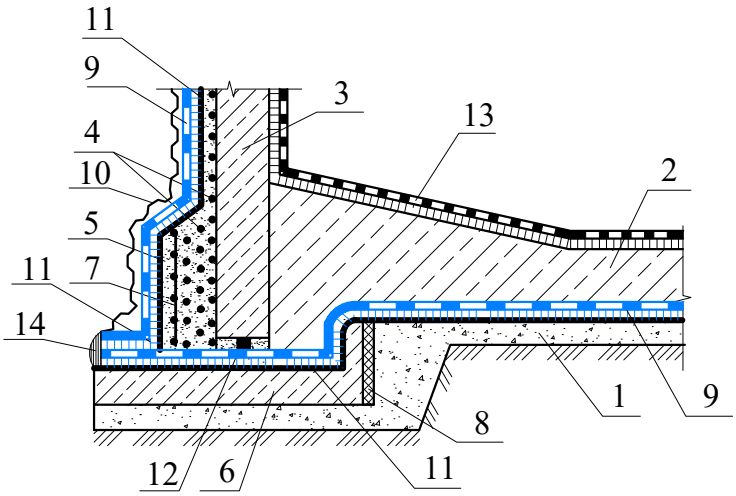

1 - бетонная подготовка; 2 - фундаментная плита; 3 - стеновая панель; 4 - предварительно напряжён- ная кольцевая арматура; 5 - подливка из раствора; 6 - кольцевая монолитная плита; 7 - арматурная сетка; 8 - плиты из экструзионного пенополистирола; 9 - гидроизоляция из **рулонных гидроизоляционных битумно-полимерных материалов** (раздел **) или** мастичных **составов "БРИТ"** (пункты **);** 10 - защитный слой из полиэтилена высокой плотности; 11 - **грунтовка "БРИТ"** (раздел 3.4); 12 - набухающий шнур; 13 - гидроизоляционный состав со стороны воды; 14 - герметизирующая мастика

Вариант 1

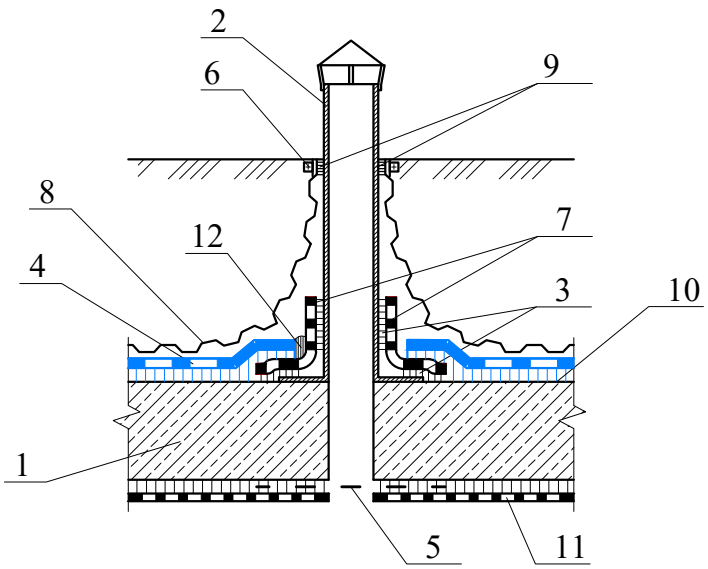

Вариант 2

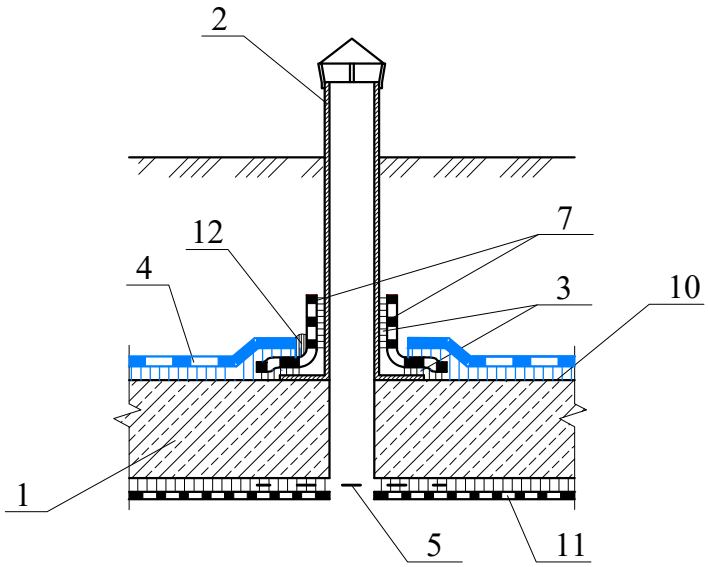

1 - плита покрытия; 2 - вентиляционная труба, обработанная антикорразиционной защитой; 3 - клей для эластичной ленты; 4 - гидроизоляция из **рулонных гидроизоляционных битумно-полимерных материалов** (раздел **) или** мастичных **составов "БРИТ"** (пункты **);** 5 - армирующий слой; 6 - обжимной хомут; 7 - эластичная лента; 8 - защитный слой из полиэтилена высокой плотности; 9 - двухсторонняя самоклеящаяся лента; 10 - **грунтовка "БРИТ"** (раздел 3.4); 11 - гидроизоляционный состав со стороны воды; 12 - герметизирующая мастика